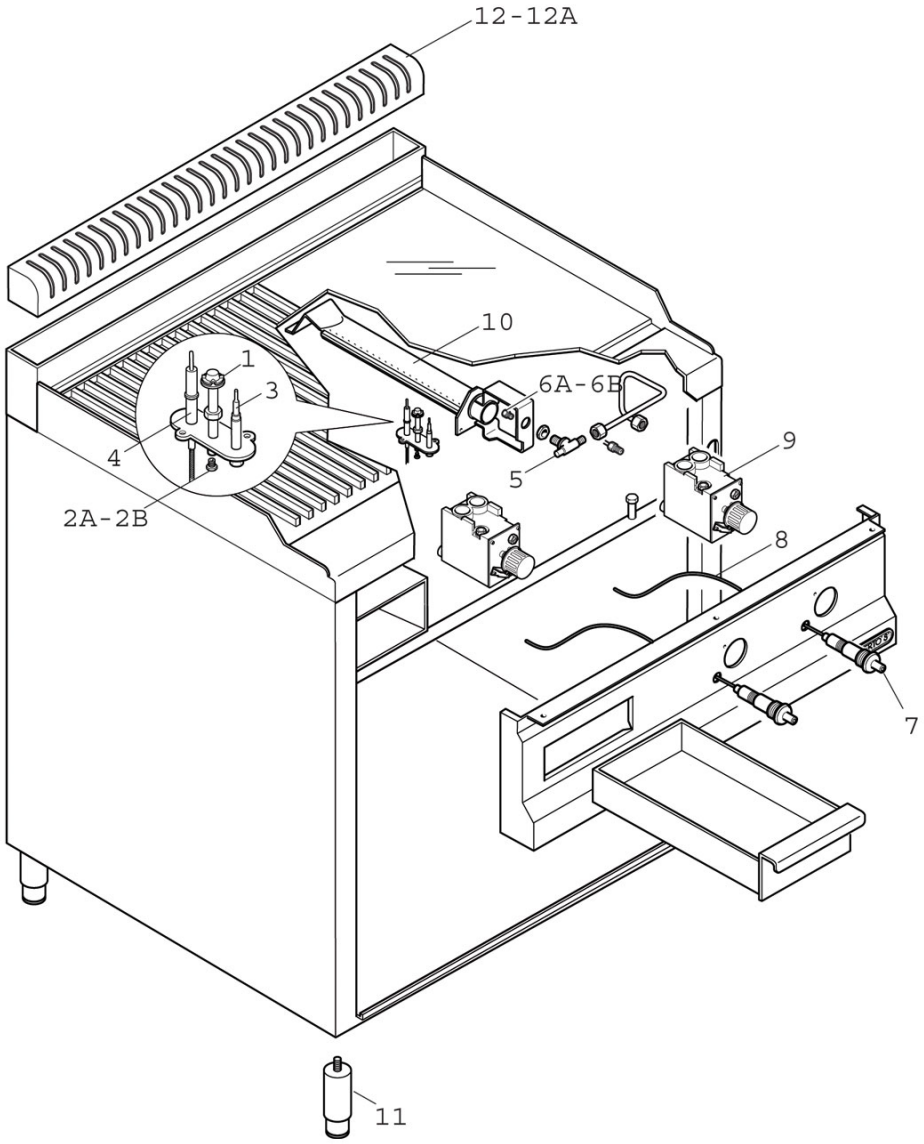
12-12A
10
1
3
6A-6B
4
9
5
2A-2B
8
7
11

G9FL8M-2 - G9FL8M-2/SX - G9FR8M-2 - G9FM8M-2 - G9FL8M-2/CPD

Pos. Item	Codice Code	Descrizione	Item Description	Designation articles	Artikelbeschreibung	Decripciòn artìculos	N° pezzi - No. pieces					
1	27291100	Pilota (0160)	Pilot	Veilleuse	Zundflamme	Piloto						2
2A	40000000	Ugello: indicare modello e tip	Injector: specify model and ga	Gliceur: specifier modele et g	Duese: modell und gas-typ zeig	Tobera: precisar modelo y tipo						2
2B	40000000	Ugello: indicare modello e tip	Injector: specify model and ga	Gliceur: specifier modele et g	Duese: modell und gas-typ zeig	Tobera: precisar modelo y tipo						2
3	22296900	Candeletta acc. gl/cpg/plg/fry	Ignition plug gl/cpg/plg/fry-t	Bougie allumage gl/cpg/plg/fry	Kleine zundkerze gl/cpg/plg/fr	Bujia de encendido gl/cpg/plg/						2
4	31288600	Termocoppia quick l=400 frytop	Thermocouple quick l=400 fryto	Thermocouple quick l=400 fryto	Thermoelement quick l=400 fryt	Termopar quick l=400 frytop						2
5	32327600	Portaugello gl-plg-cpg-cucine	Injector holder	Support injecteur	Dusenhalter	Soporte de tobera						2
6A	40000000	Ugello: indicare modello e tip	Injector: specify model and ga	Gliceur: specifier modele et g	Duese: modell und gas-typ zeig	Tobera: precisar modelo y tipo						2
6B	40000000	Ugello: indicare modello e tip	Injector: specify model and ga	Gliceur: specifier modele et g	Duese: modell und gas-typ zeig	Tobera: precisar modelo y tipo						2
7	32188200	Piezoelettrico dado	Piezoelectric ignition nut	Piezo-electrique ecrou	Piezozunder mutter	Piezoelectrico tuerca						2
8	22189200	Cavo accensione piezo faston o	Piezo ignition cable	Cable allumage piezo	Piezozundungkabel	Cable encendido piezo						2
9	31273700	Rubinetto pel21s;9x1;bypas100	Cock pel 21/s	Robinet pel 21/s	Hahn pel 21/s	Llave pel 21s						2
10	35782000	Ass. bruciatore 8,5 kw fry-top	8,5 kw burner	Bruleur 8,5 kw	Brenner 8,5 kw	Quemador 8,5 kw						2
11	24684200	Piedino inox 1 1/2 h-125/175	Foot 1 1/2 h-125/175	Pied 1 1/2 h-125/175	Fuss 1 1/2 h-125/175	Pata 1 1/2 h-125/175						4
12	35856100	Ass. griglia camino 800 aisi 3	Chimney grill 800 aisi 304 12/	Grille hotte 800 aisi 304 12/1	Grill kamin 800 aisi 304 12/10	Parrilla chimenea 800 aisi 304						1
12A	35857300	Ass. griglia camino 400 aisi 3	400 chimney grill	Grille hotte 400	Grill kamin 400	Parrilla chimenea 400						-